Baureihe 0272 (GMK)

Motortyp 404 284

Technische Daten

Nennspannung		U_N	[Volt]	24
Leerlaufdrehzahl		n_0	[min^{-1}]	3100
Nenndrehmoment		M_N	[Nm]	0,19
Einschaltdauer			%	
EIN			[min]	
Anlaufmoment		M_A	[Nm]	1,3
Getriebeübersetzung		i		--
Anschlusswiderstand	2 Lamellen	R	[mΩ]	970,00
	4 Lamellen	R	[mΩ]	810,00
Anschlussinduktivität	2 Lamellen	L	[mH]	2,00
	4 Lamellen	L	[mH]	1,80
Läuferträgheitsmoment		J_R	[kgm^2] × 10^{-6}	72,0
Zahnradwerkstoff			--	
Hall IC				
Impuls/Umdrehung Antriebswelle				
Ausgangskanäle				
Bemerkungen		1-gängige Schnecke		
Schutzart				IP 30
Gewicht			[kg]	0,90

0272 A

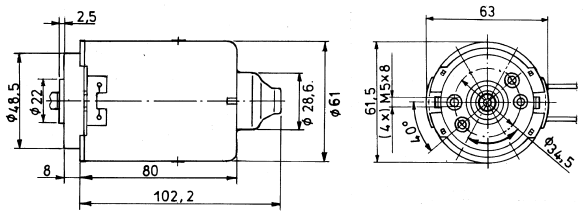

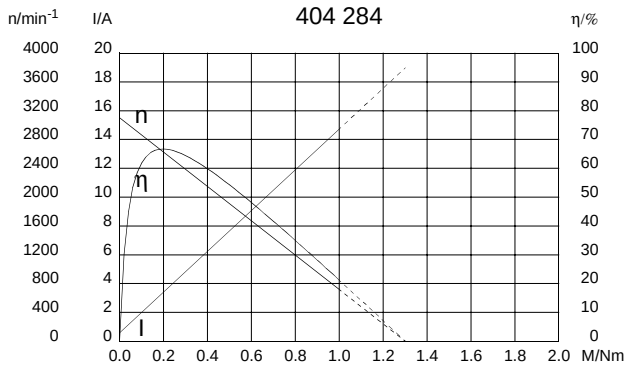

W 220

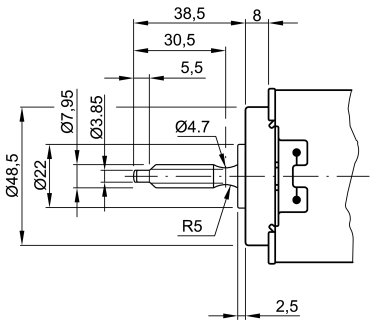

S 27

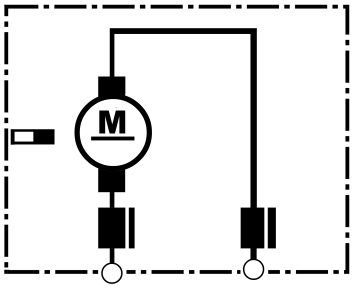

K 180

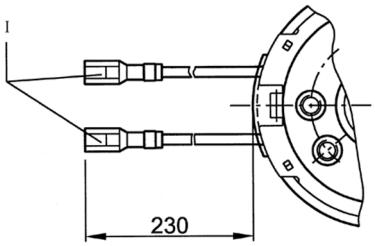

I Flachsteckhülsen 2,8 x 0,8 DIN 46 247